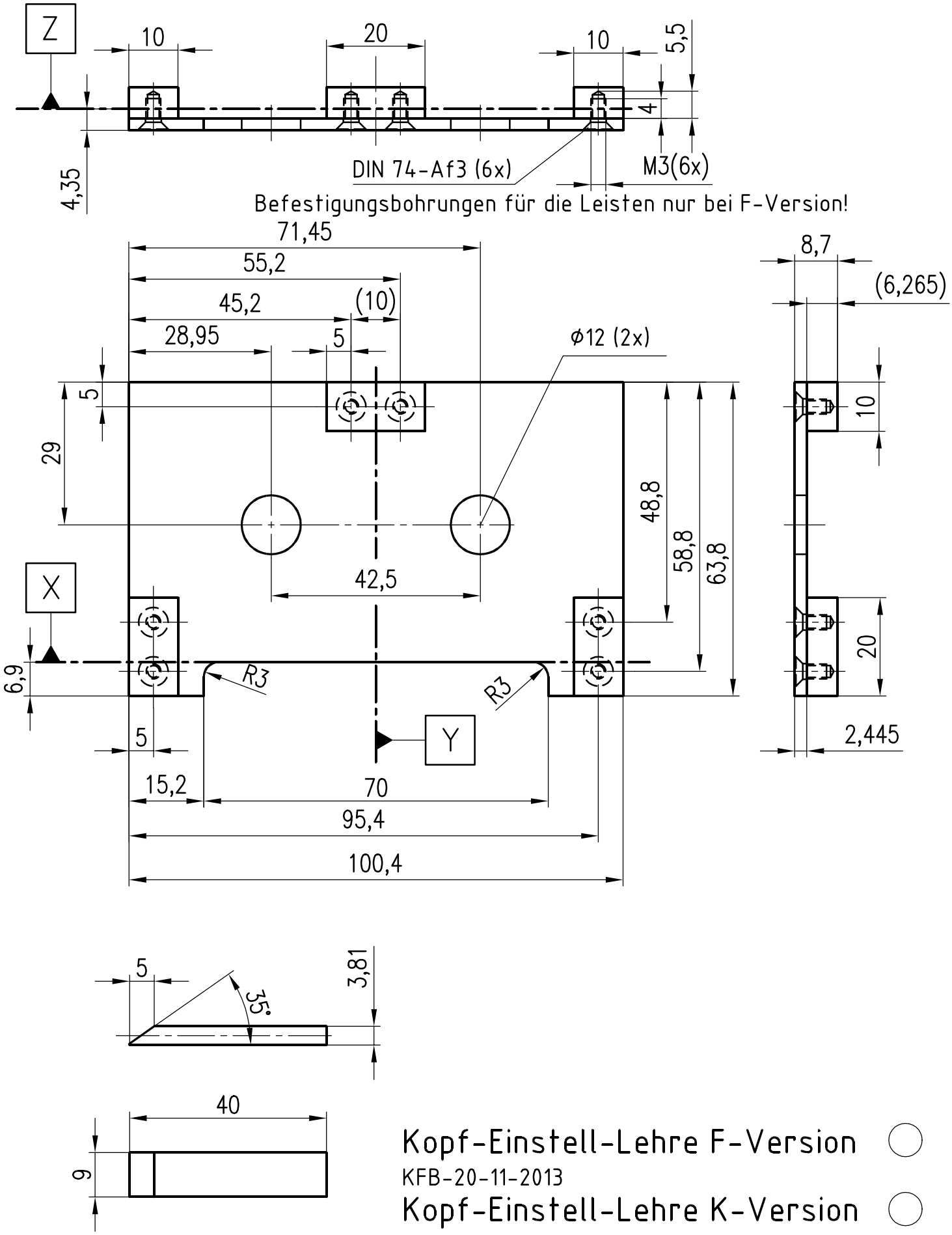

Kopf-Einstell-Lehre F-Version

KFB-20-11-2013

Kopf-Einstell-Lehre K-Version